СХЕМА № 1. Расположение плит утеплителя, сетки и штукатурки

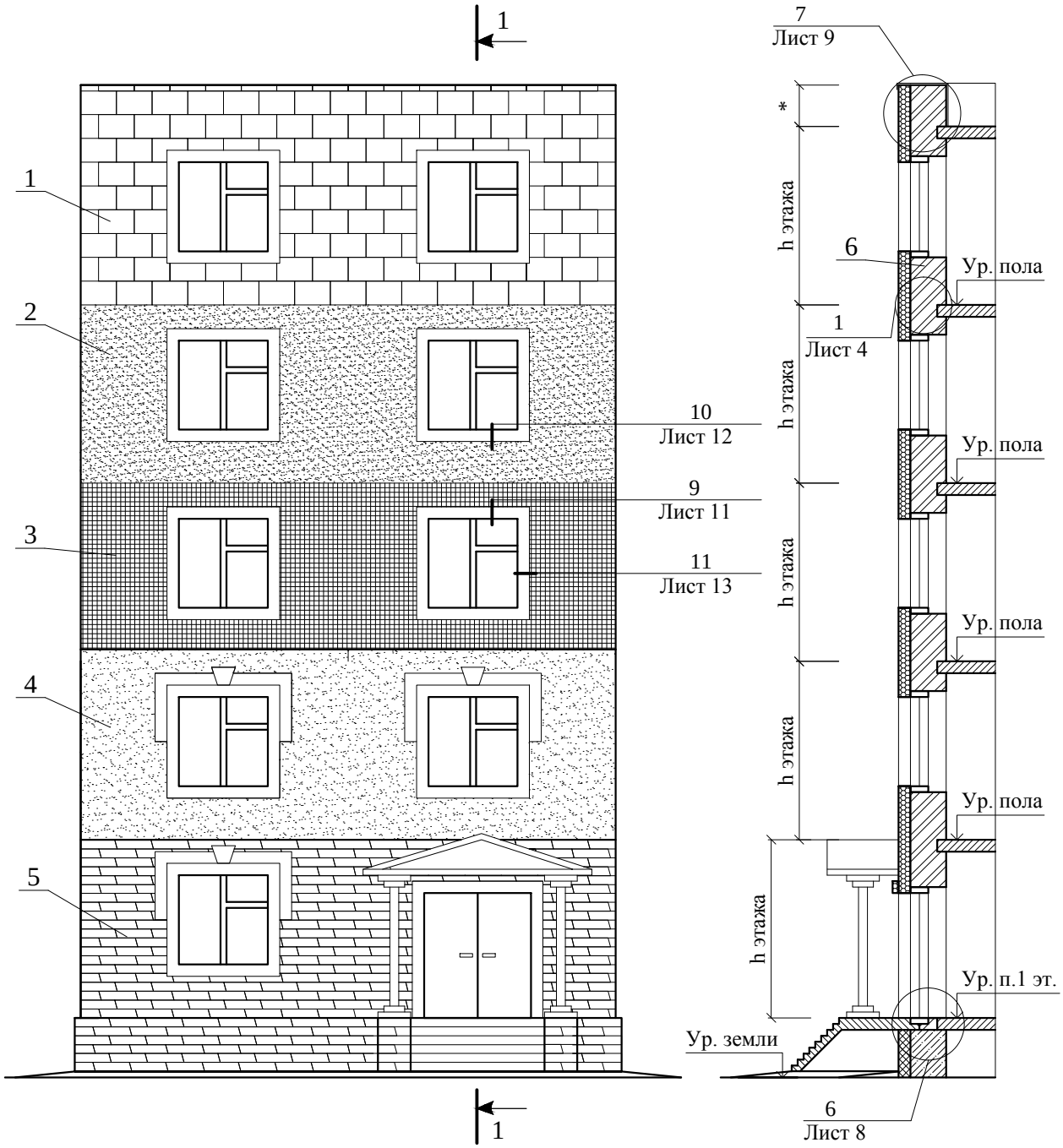

1 - блоки пеностекла НЕОПОРМ®; 2 - базовый штукатурный слой (таблица 2.6); 3 - армирующая щелочестойкая стеклосетка; 4 - второй штукатурный слой (таблица 2.6); 5 - клинкерная плитка; 6 - несущая стена

* - по проекту

СХЕМА № 1				ЗАО "Компания СТЭС-Владимир" М 27.20/2013 - 9			
Зам. ген. дир.	Гликин С.М.			Стены с облицовкой клинкерной плиткой	Стадия	Лист	Листов
Рук. отд.	Воронин А.М.				МП	1	15
С.н.с.	Пешкова А.В.				ОАО ЦНИИПРОМЗДАНИЙ г. Москва 2014 г.		

СХЕМА № 2. Расположение дюбелей в углах,
у температурных швов и у проемов

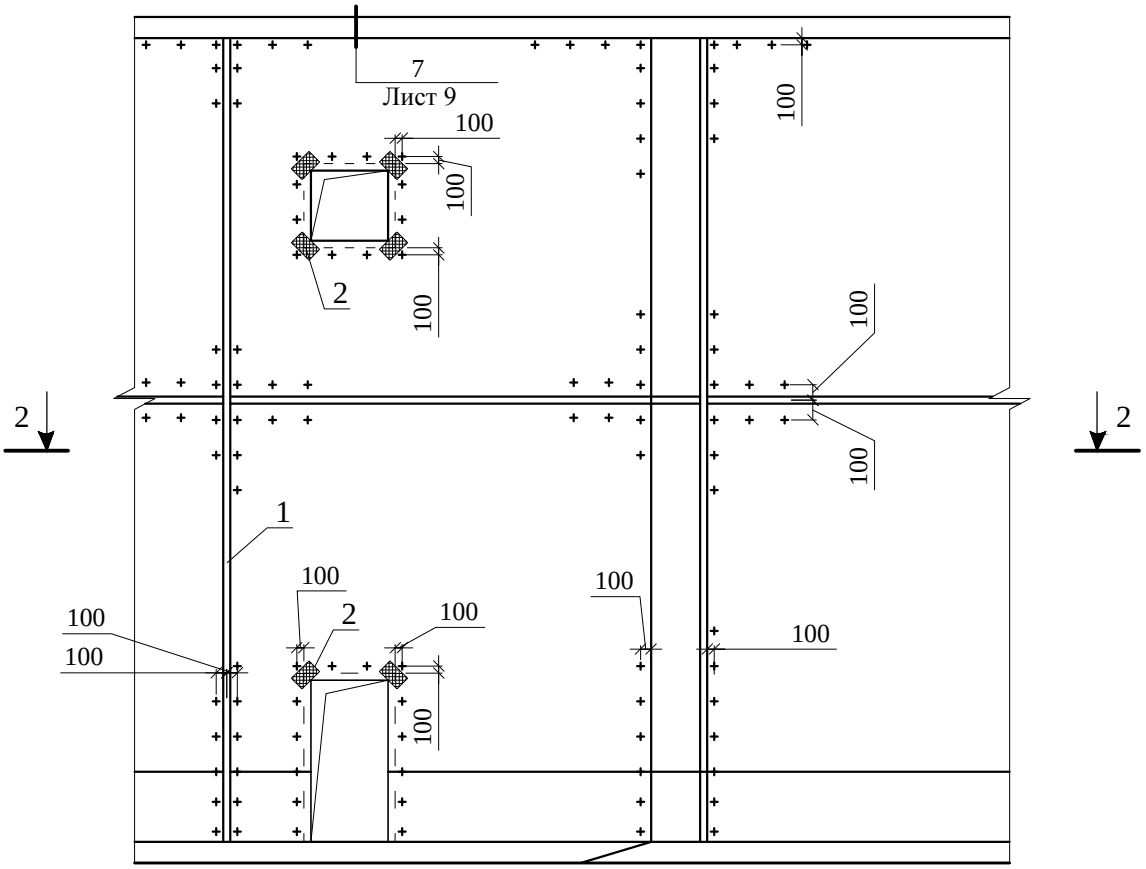

2 - 2

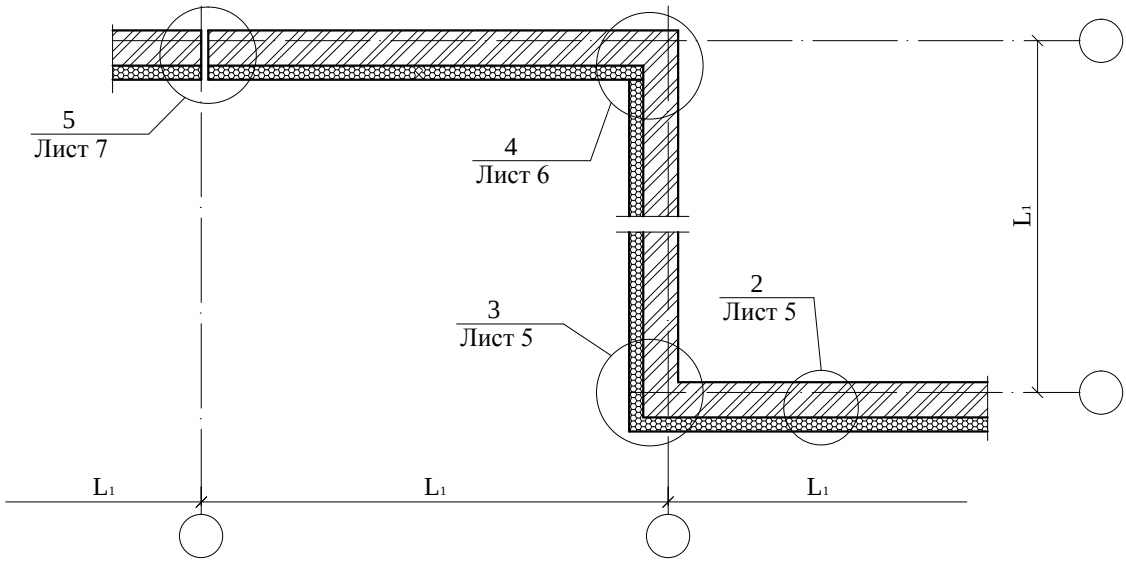

1 - деформационный шов; 2 - усиливающая сетка

СХЕМА № 2	ЗАО "Компания СТЭС-Владимир" М 27.20/2013 - 9	Лист 2

СХЕМА № 3

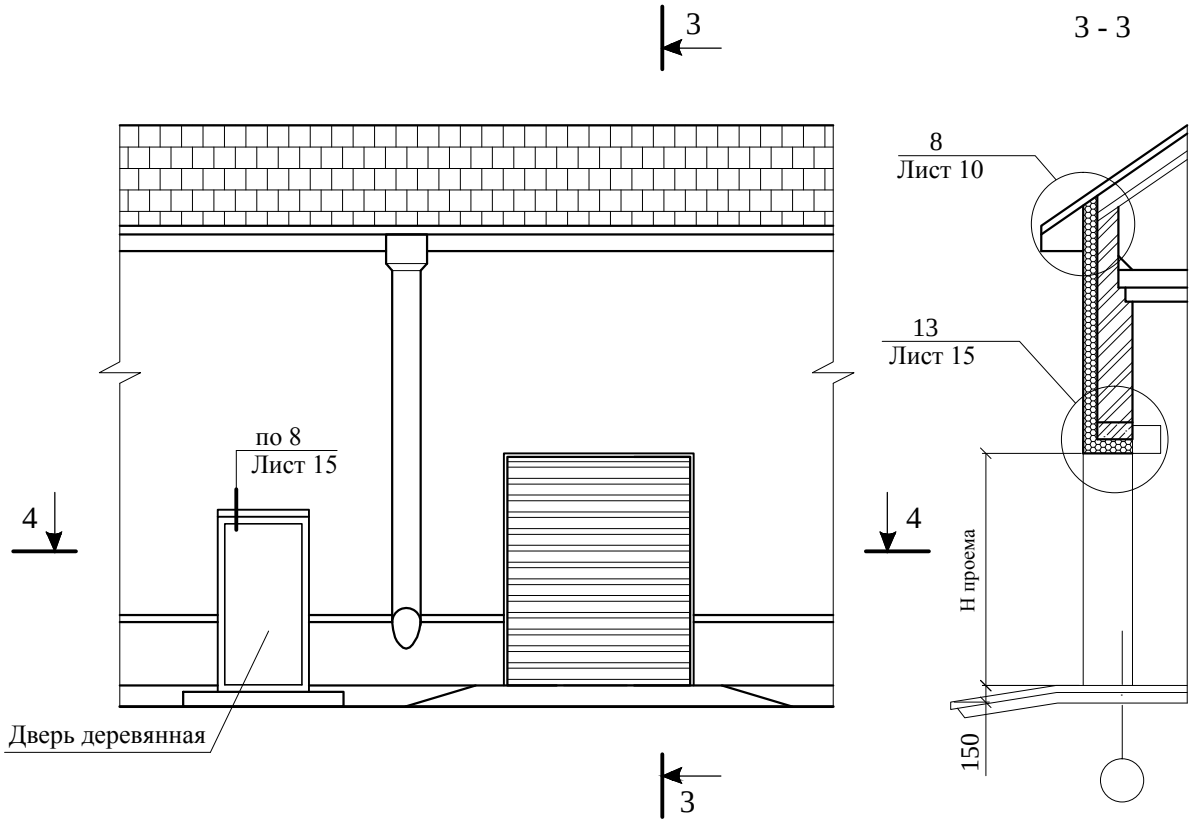

4 - 4

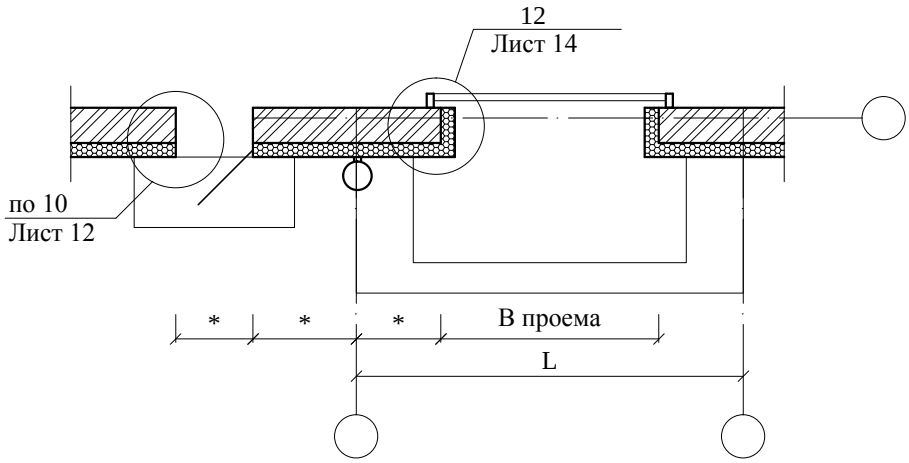

* - по проекту

СХЕМА № 3	ЗАО "Компания СТЭС-Владимир" М 27.20/2013 - 9	Лист 3

1

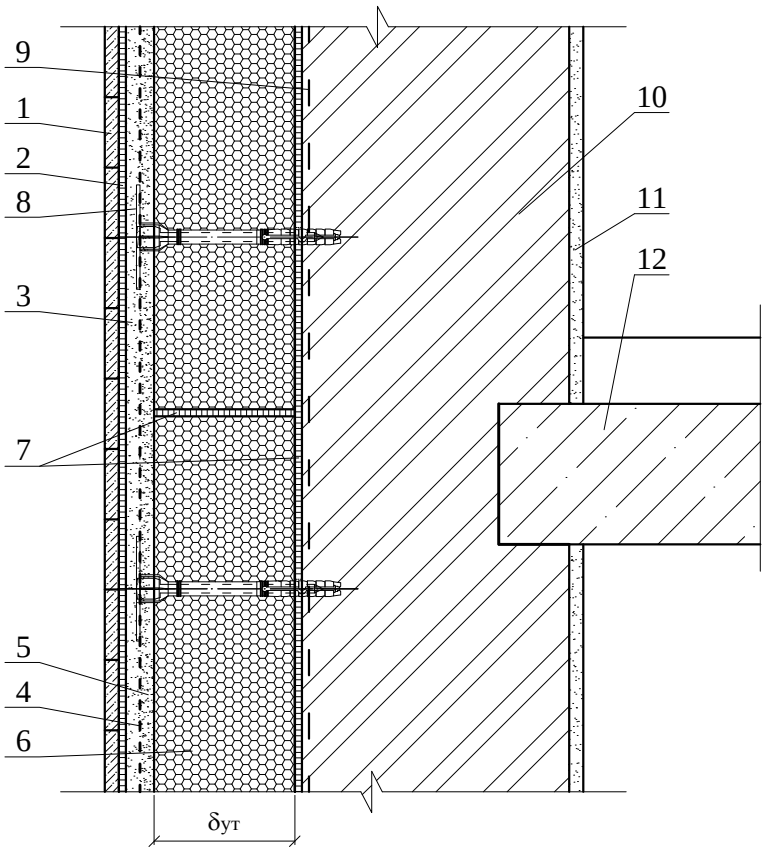

1 - облицовка клинкерной плиткой; 2 - клеевой состав (таблица 2.3); 3 - штукатурный слой (таблица 2.6); 4 - армирующая щелочестойкая стеклосетка; 5 - базовый слой штукатурки (таблица 2.6); 6 - плиты пеностекла НЕОПОРМ®; 7 - клеевой слой (таблица 2.3); 8 - тарельчатый дюбель; 9 - праймер (таблица 2.4); 10 - несущая стена; 11 - внутренняя штукатурка (таблица 2.6); 12 - междуэтажное перекрытие

2

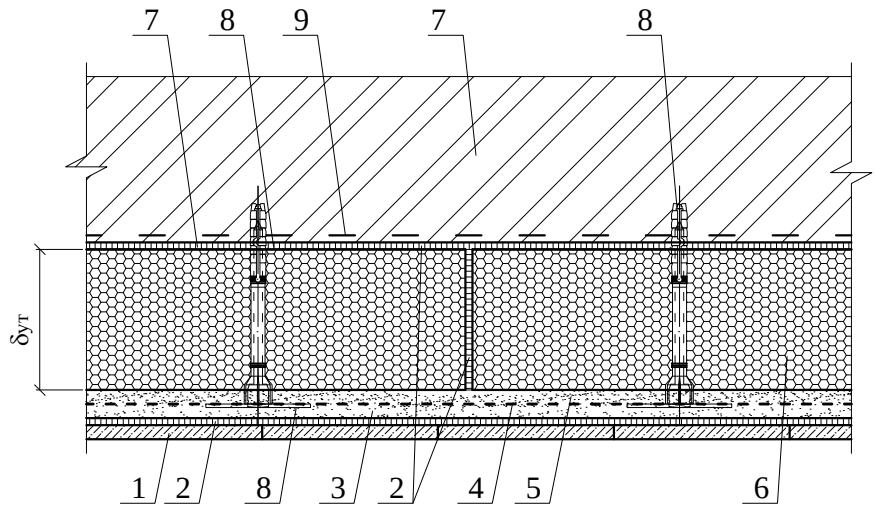

1 - облицовка клинкерной плиткой; 2 - клеевой состав (таблица 2.3); 3 - штукатурный слой (таблица 2.6); 4 - армирующая щелочестойкая стеклосетка; 5 - базовый слой штукатурки (таблица 2.6); 6 - плиты пеностекла НЕОПОРМ®; 7 - несущая стена; 8 - тарельчатый дюбель; 9 - праймер (таблица 2.4)

3

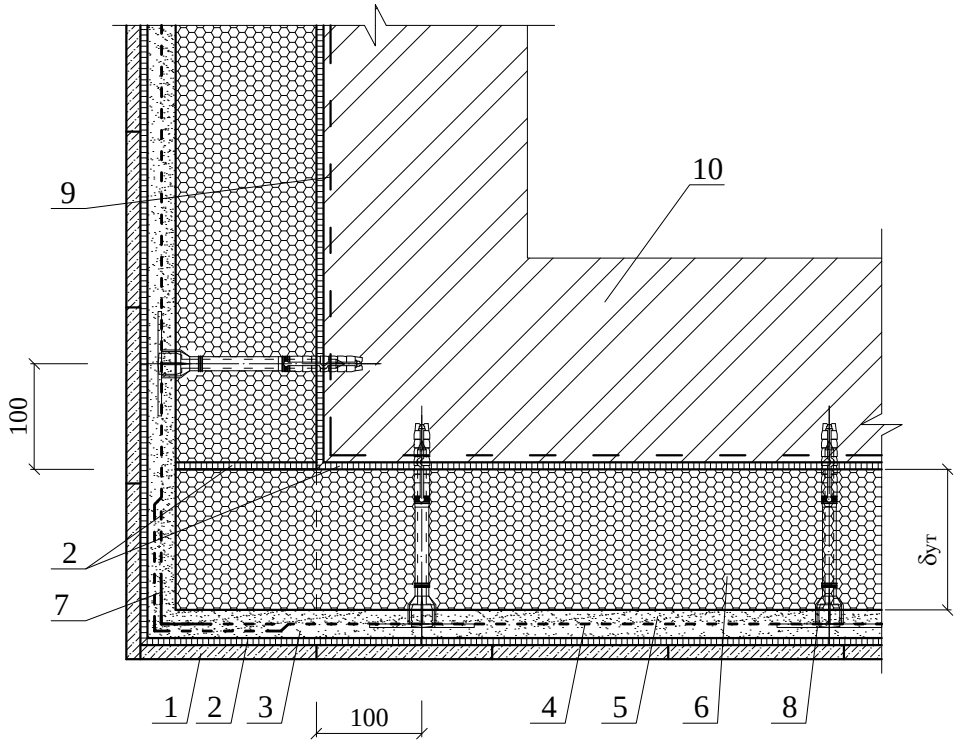

1 - облицовка клинкерной плиткой; 2 - клеевой состав (таблица 2.3); 3 - штукатурный слой (таблица 2.6); 4 - армирующая щелочестойкая стеклосетка; 5 - базовый слой штукатурки (таблица 2.6); 6 - плиты пеностекла НЕОПОРМ®; 7 - усиливающий уголок с армирующей щелочестойкой стеклосеткой; 8 - тарельчатый дюбель; 9 - праймер (таблица 2.4); 10 - несущая стена

4

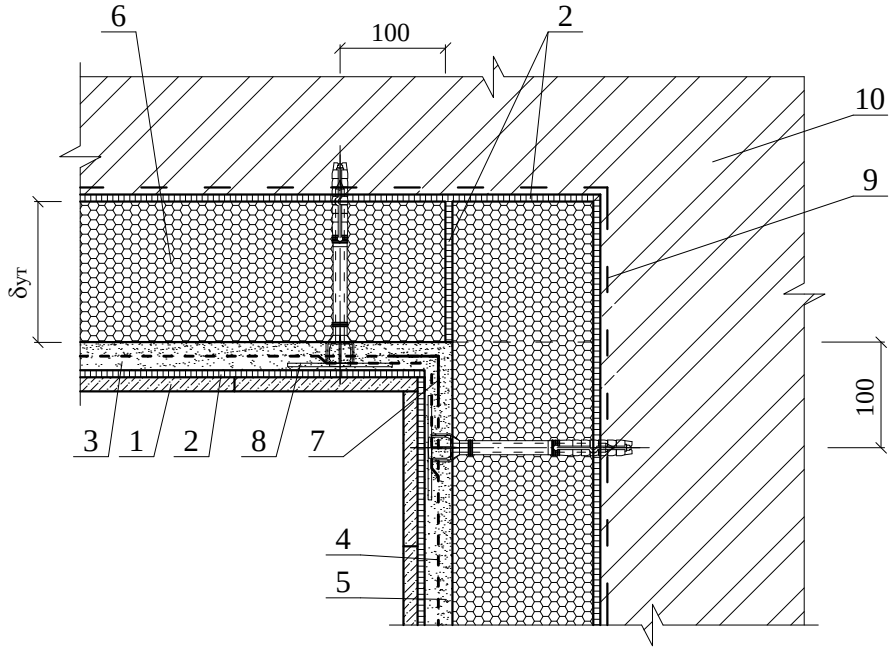

1 - облицовка клинкерной плиткой; 2 - клеевой состав (таблица 2.3); 3 - штукатурный слой (таблица 2.6); 4 - армирующая щелочестойкая стеклосетка; 5 - базовый слой штукатурки (таблица 2.6); 6 - плиты пеностекла НЕОПОРМ®; 7 - усиливающий уголок с армирующей щелочестойкой стеклосеткой; 8 - тарельчатый дюбель; 9 - праймер (таблица 2.4); 10 - несущая стена

5

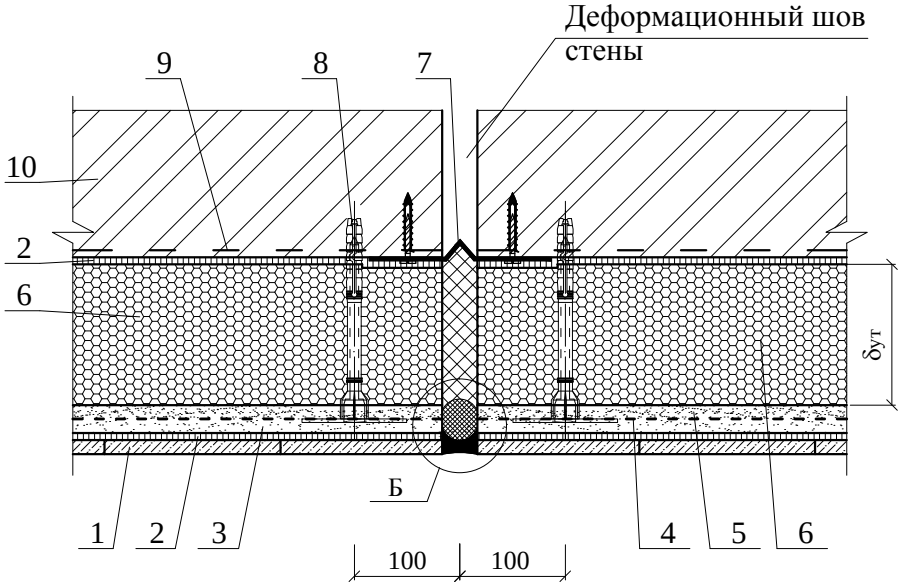

1 - облицовка клинкерной плиткой; 2 - клеевой состав (таблица 2.3); 3 - штукатурный слой (таблица 2.6); 4 - армирующая щелочестойкая стеклосетка; 5 - базовый слой штукатурки (таблица 2.6); 6 - плиты пеностекла НЕОПОРМ®; 7 - компенсатор из оцинкованной стали; 8 - тарельчатый дюбель; 9 - праймер (таблица 2.4); 10 - несущая стена

Б

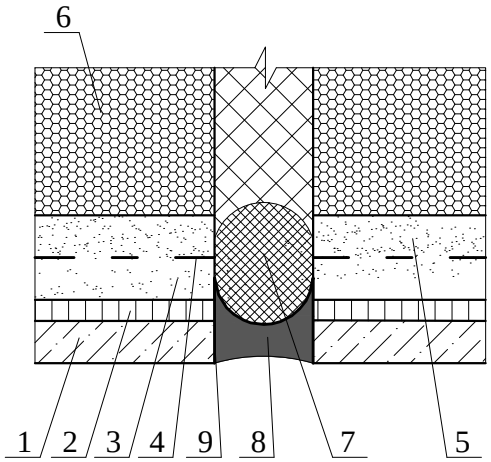

1 - облицовка клинкерной плиткой; 2 - клеевой состав (таблица 2.3); 3 - штукатурный слой (таблица 2.6); 4 - армирующая щелочестойкая стеклосетка; 5 - базовый слой штукатурки (таблица 2.6); 6 - плиты пеностекла НЕОПОРМ®; 7 - прокладка уплотняющая из пенорезины или Вилотерм СМ; 8 - эластичная шовная мастика; 9 - грунтовка (таблица 2.4)

6

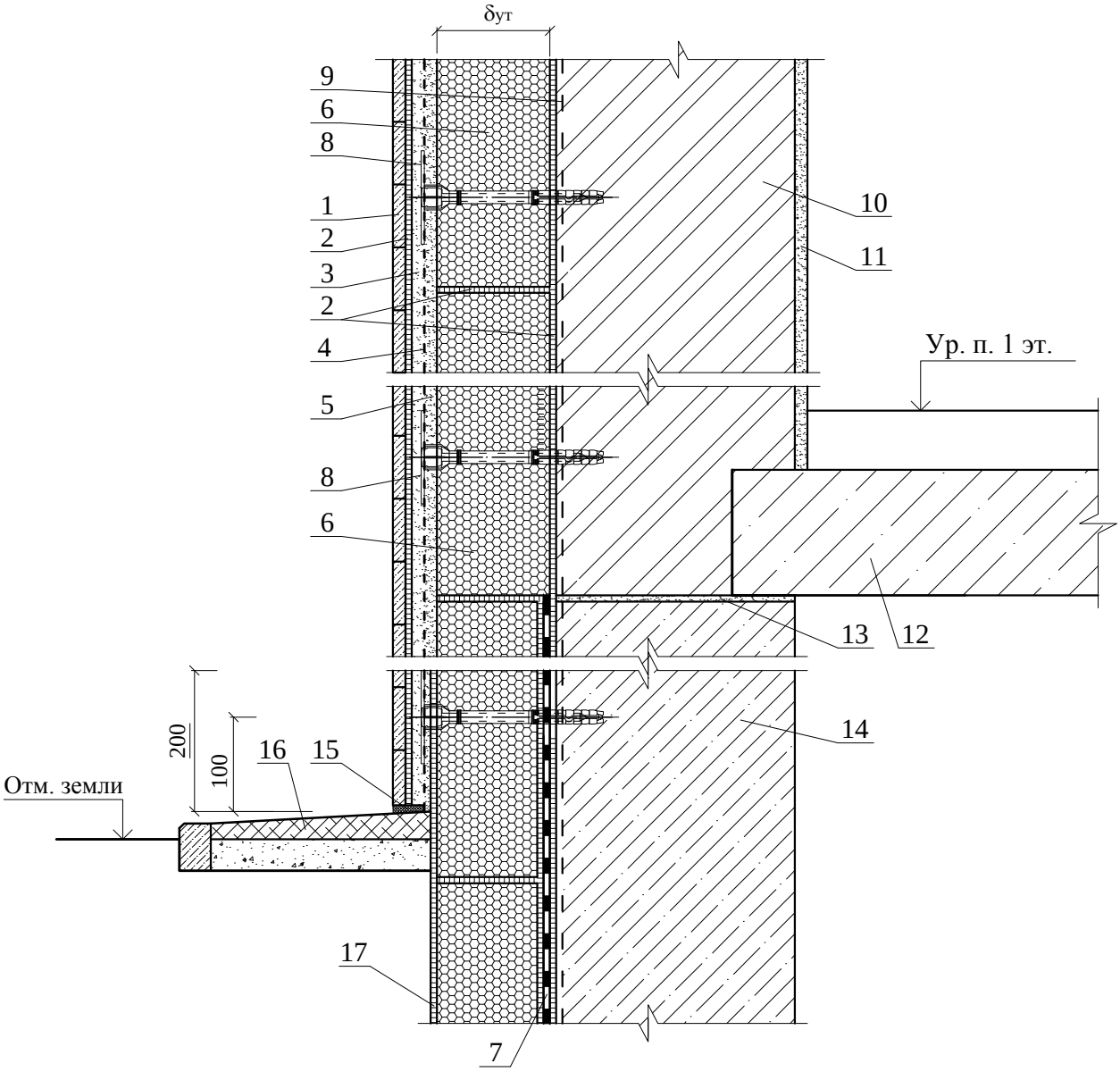

1 - облицовка клинкерной плиткой; 2 - клеевой состав (таблица 2.3); 3 - штукатурный слой (таблица 2.6); 4 - армирующая щелочестойкая стеклосетка; 5 - базовый слой штукатурки (таблица 2.6); 6 - плиты пеностекла НЕОПОРМ®; 7 - гидроизоляция из двух слоев битумно-полимерных материалов; 8 - тарельчатый дюбель; 9 - праймер (таблица 2.4); 10 - несущая стена; 11 - внутренняя штукатурка (таблица 2.6); 12 - междуэтажное перекрытие; 13 - отсечная гидроизоляция; 14 - фундамент из железобетона; 15 - эластичная шовная мастика; 16 - отмостка по проекту; 17 - обмазка битумом

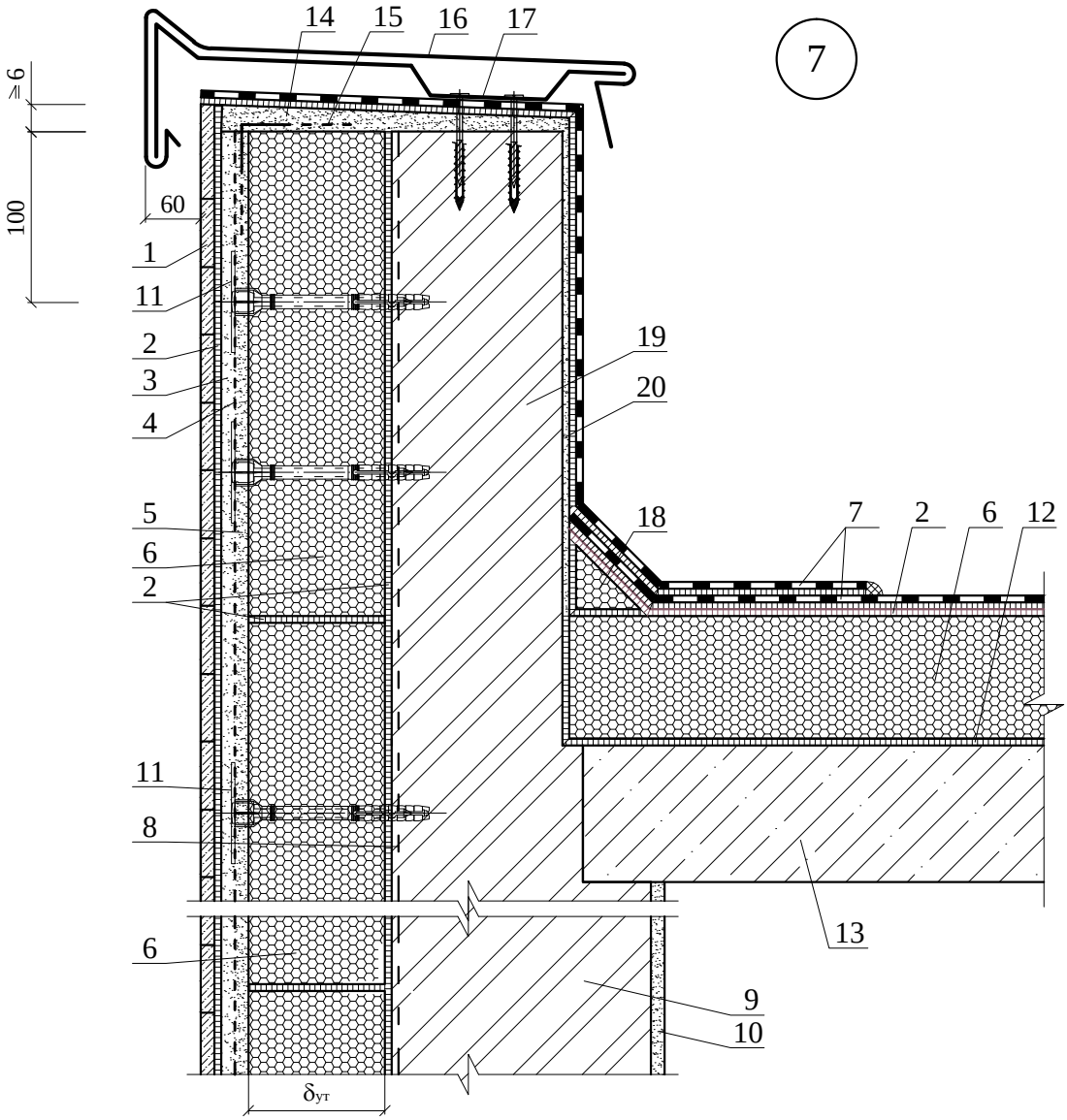

1 - облицовка клинкерной плиткой; 2 - клеевой состав (таблица 2.3); 3 - штукатурный слой (таблица 2.6); 4 - армирующая щелочестойкая стеклосетка; 5 - базовый слой штукатурки (таблица 2.6); 6 - плиты пеностекла НЕОПОРМ®; 7 - водоизоляционный ковёр; 8 - праймер (таблица 2.4); 9 - несущая стена; 10 - внутренняя штукатурка (таблица 2.6); 11 - тарельчатый дюбель; 12 - клеевой слой (таблица 2.3); 13 - плита покрытия; 14 - стяжка из безусадочного раствора; 15 - усиливающий уголок с армирующей щелочестойкой стеклосеткой; 16 - защитный фартук из оцинкованной кровельной стали толщиной 0,8 мм; 17 - костыль из стальной полосы 4х40 мм с шагом 600 мм; 18 - наклонный бортик из пеностекла НЕОПОРМ®, приклеенный к основанию клеевым составом (таблица 2.3); 19 - парапет; 20 - штукатурка парапета (таблица 2.6)

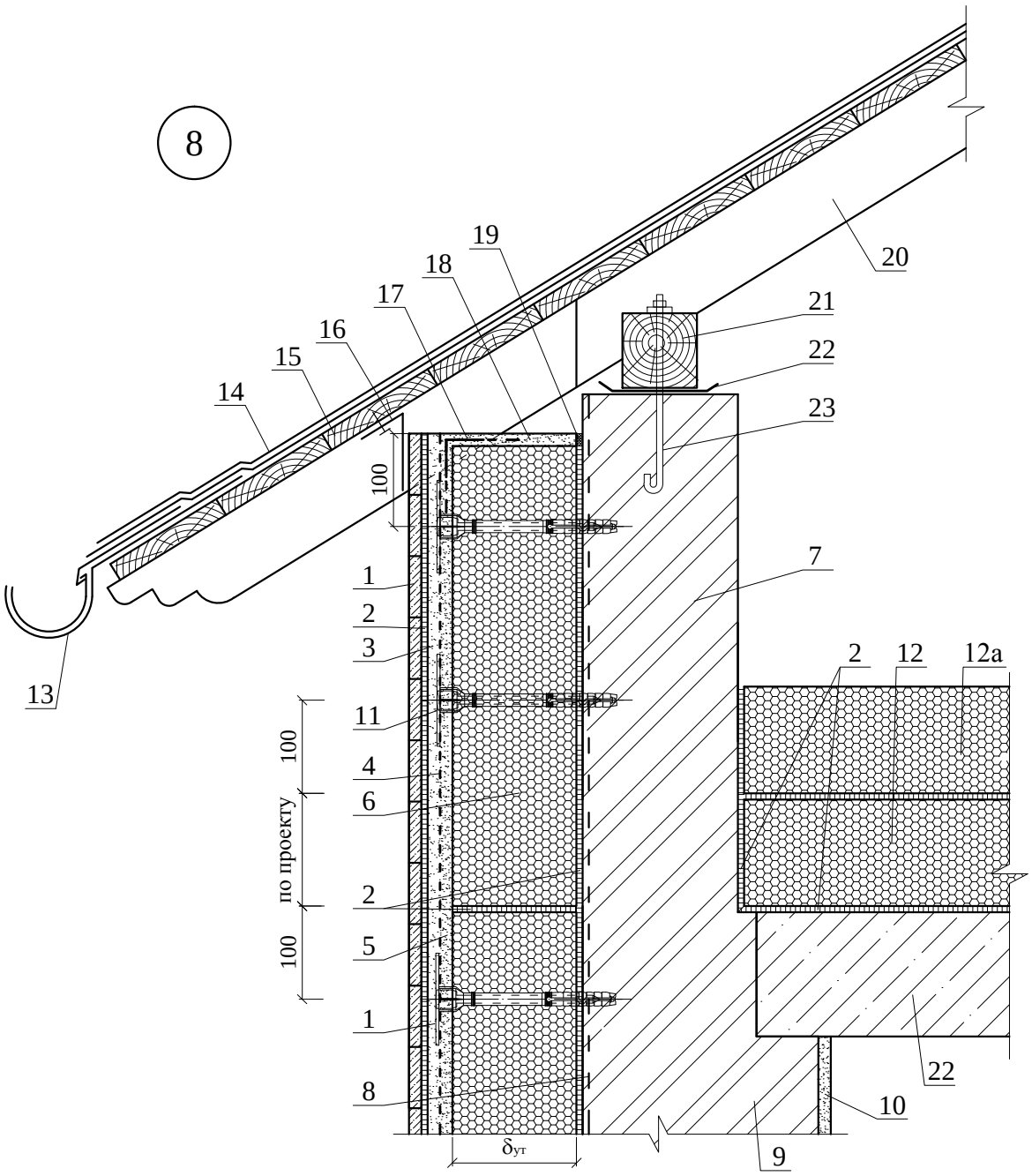

1 - облицовка клинкерной плиткой; 2 - клеевой состав (таблица 2.3); 3 - штукатурный слой (таблица 2.6); 4 - армирующая щелочестойкая стеклосетка; 5 - базовый слой штукатурки (таблица 2.6); 6 - плиты пеностекла НЕОПОРМ®; 7 - парапет ; 8 - праймер (таблица 2.4); 9 - несущая стена; 10 - внутренняя штукатурка (таблица 2.6); 11 - тарельчатый дюбель; 12 - кашированные плиты из пеностекла НЕОПОРМ® или плиты пеностекла НЕОПОРМ®; 12а - дополнительный слой теплоизоляции на ширину 1000 мм по периметру чердака; 13 - жёлоб наружного водостока; 14 - кровля из битумной черепицы; 15 - сплошной деревянный настил; 16 - металлическая сетка из оцинкованной кровельной стали с ячейкой 20х20; 17 - усиливающий уголок с армирующей щелочестойкой стеклосеткой; 18 - стяжка из безусадочного раствора; 19 - эластичная шовная мастика; 20 - стропило; 21 - мауэрлат; 22 - чердачное перекрытие; 23 - анкер для крепления мауэрлата

УЗЕЛ 8 Примыкание к карнизу	ЗАО "Компания СТЭС-Владимир" М 27.20/2013 - 9	Лист 10

9

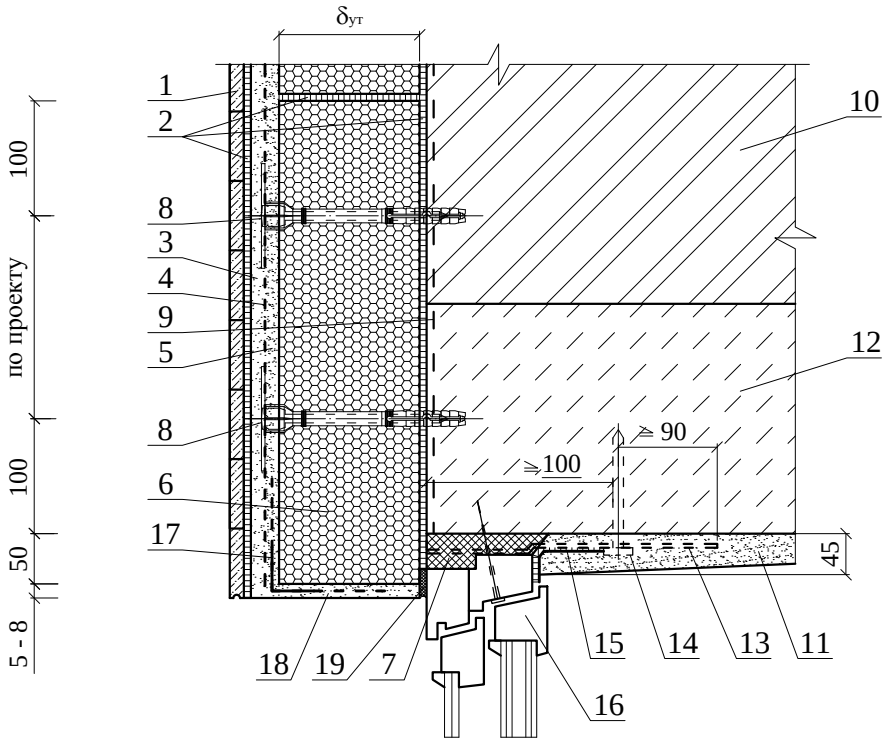

1 - облицовка клинкерной плиткой; 2 - клеевой состав (таблица 2.3); 3 - штукатурный слой (таблица 2.6); 4 - армирующая щелочестойкая стеклосетка; 5 - базовый слой штукатурки (таблица 2.6); 6 - плиты пеностекла НЕОПОРМ®; 7 - строительная пена; 8 - тарельчатый дюбель; 9 - праймер (таблица 2.4); 10 - несущая стена; 11 - внутренняя штукатурка (таблица 2.6); 12 - железобетонная перемычка; 13 - пластина с шагом 600 мм, но не менее 2 шт на проем; 14 - дюбель HPS-I, "Хилти" Ø 6 или 8; 15 - паронепроницаемая лента; 16 - окно; 17 - усиливающий уголок с армирующей щелочестойкой стеклосеткой; 18 - защитно-декоративная штукатурка (таблица 2.6); 19 - паропроницаемая эластичная шовная мастика

10

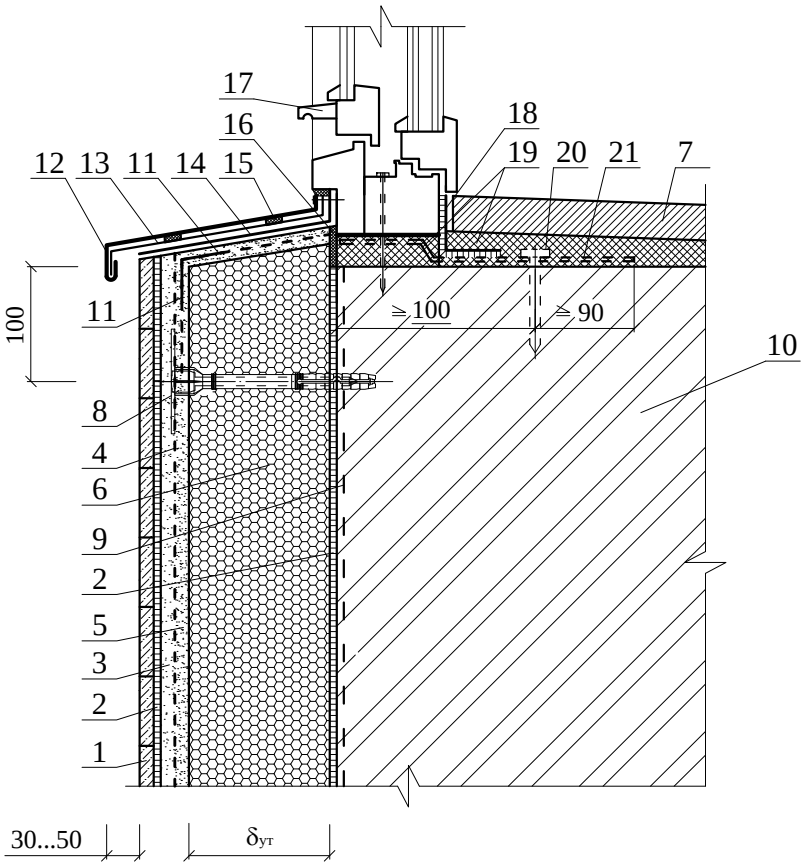

1 - облицовка клинкерной плиткой; 2 - клеевой состав (таблица 2.3); 3 - штукатурный слой (таблица 2.6); 4 - армирующая щелочестойкая стеклосетка; 5 - базовый слой штукатурки (таблица 2.6); 6 - плиты пеностекла НЕОПОРМ®; 7 - подоконник; 8 - тарельчатый дюбель; 9 - праймер (таблица 2.4); 10 - несущая стена; 11 - усиливающий уголок с армирующей щелочестойкой стеклосеткой; 12 - слив; 13 - костыль из стальной полосы 4х40 с шагом 600 мм, но не менее 2 шт. на проем; 14 - прокладочный рулонный материал; 15 - уплотнительная прокладка; 16 - паропроницаемая эластичная шовная мастика; 17 - окно; 18 - паронепроницаемая лента; 19 - строительная пена; 20 - дюбель HPS-I, "Хилти" Ø 6 или 8; 21 - пластина 6х40 с болтом Ø 10 и шагом 600 мм, но не менее 2 шт. на проем

11

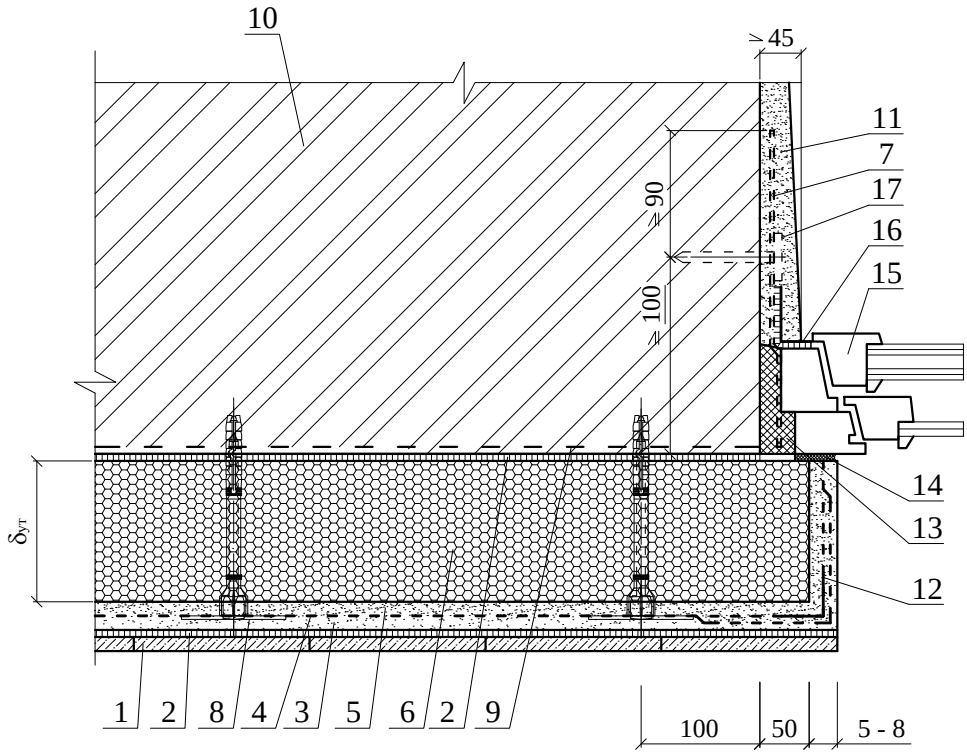

1 - облицовка клинкерной плиткой; 2 - клеевой состав (таблица 2.3); 3 - штукатурный слой (таблица 2.6); 4 - армирующая щелочестойкая стеклосетка; 5 - базовый слой штукатурки (таблица 2.6); 6 - плиты пеностекла НЕОПОРМ®; 7 - пластина 6х40 с болтом Ø 10 и шагом 600 мм, но не менее 2 шт на проем; 8 - тарельчатый дюбель; 9 - праймер (таблица 2.4); 10 - несущая стена; 11 - внутренняя штукатурка (таблица 2.6); 12 - усиливающий уголок с армирующей щелочестойкой стеклосеткой; 13 - строительная пена; 14 - паропроницаемая эластичная шовная мастика; 15 - окно; 16 - паронепроницаемая лента; 17 - дюбель HPS-I, "Хилти" Ø 6 или 8

12

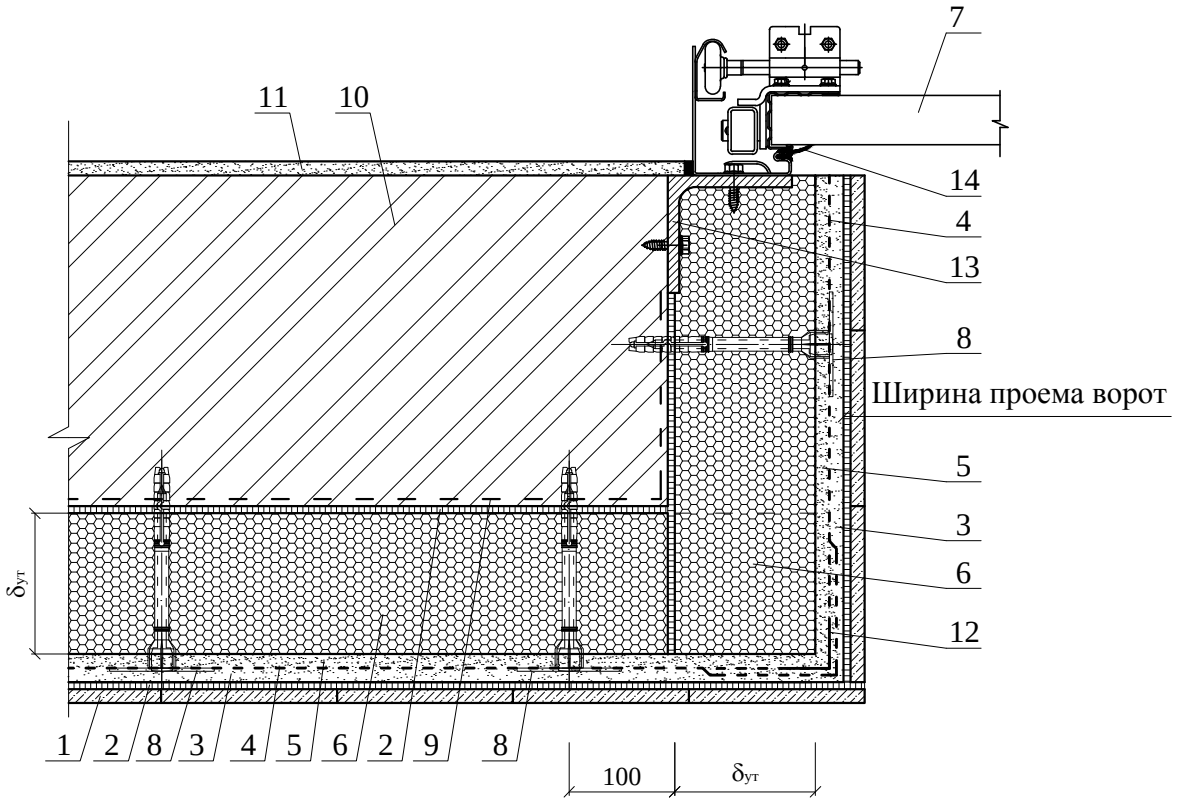

1 - облицовка клинкерной плиткой; 2 - клеевой состав (таблица 2.3); 3 - штукатурный слой (таблица 2.6); 4 - армирующая щелочестойкая стеклосетка; 5 - базовый слой штукатурки (таблица 2.6); 6 - плиты пеностекла НЕОПОРМ®; 7 - секционные ворота Hormann; 8 - тарельчатый дюбель; 9 - праймер (таблица 2.4); 10 - несущая стена; 11 - внутренняя штукатурка (таблица 2.6); 12 - усиливающий уголок с армирующей щелочестойкой стеклосеткой; 13 - уголок 100x100x8; 14 - резиновый уплотнитель

13

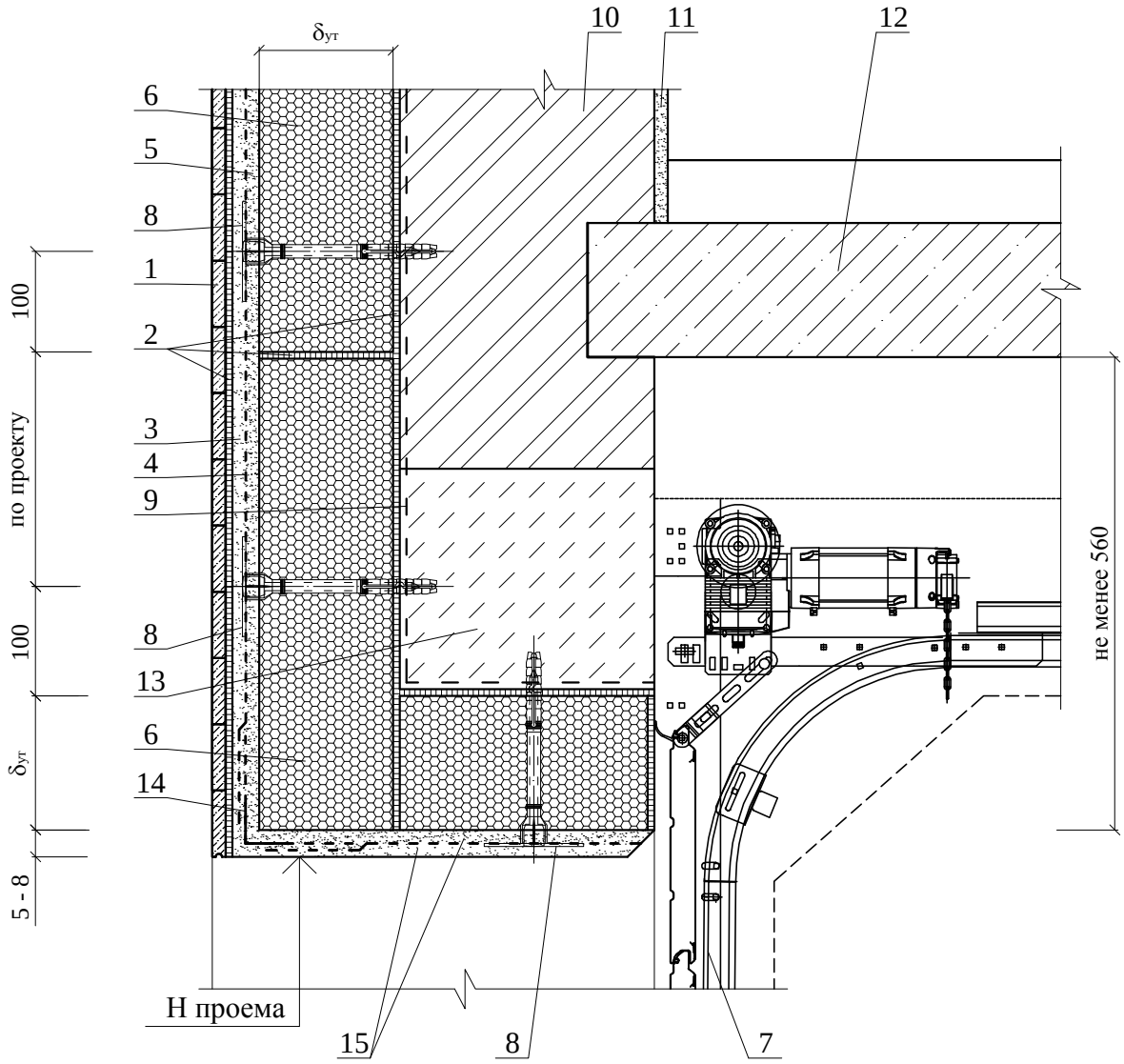

1 - облицовка клинкерной плиткой; 2 - клеевой состав (таблица 2.3); 3 - штукатурный слой (таблица 2.6); 4 - армирующая щелочестойкая стеклосетка; 5 - базовый слой штукатурки (таблица 2.6); 6 - плиты пеностекла НЕОПОРМ®; 7 - секционные ворота Hormann; 8 - тарельчатый дюбель; 9 - праймер (таблица 2.4); 10 - несущая стена; 11 - внутренняя штукатурка (таблица 2.6); 12 - междуэтажное перекрытие; 13 - перемычка; 14 - усиливающий уголок с армирующей щелочестойкой стеклосеткой; 15 - наружная штукатурка (таблица 2.6)